V1	NOTRANJA VRATA	OBJEKT: DOM KRAJANOV SKRILJE		POZICIJA: PISARNA KS, SHRAMBA, JEDILNICA (prilitje) UČILNICA 3, UČILNICA 4, KNJIŽNICA (nadstropje)			
	■ enokrilna	MERA:		ŠTEVILO:	6	LIST št.:	01
	□ dvokrilna	svetla mera (cm)	90/210	■L	5		
	□ drsna	zidar. mera (cm)	105/217	■D	1		

MERE VZETI IN PRILAGODITI NA OBJEKTU!

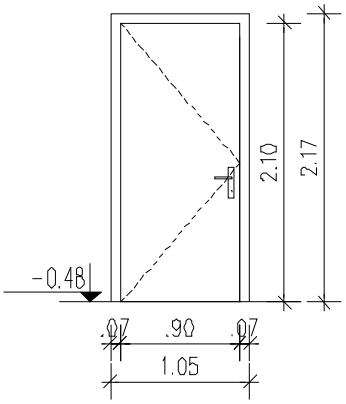

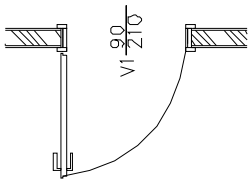

OPOMBE :

VGRADITEV:	■v predelna stena 15cm	KONSTRUKCIJA KRILA:	□kovinski okvir	DODATNA OPREMA VRATNEGA KRILA:	□zračnik
	□beton cm		□Fe vratni okvir (kot Jansen)		□prirezano vratno krilo
	□kovinski sendvič 10 cm		□Alu vratni okvir (kot Metalglas)		□spust. metlica-sp.r.vrat
PODBOJ VGRADNJA:	□mokromontažni		■lesena panelna konstrukcija		□znak za sanitarije
	■suhomontažni		□ lesena satovna konstrukcija	KOVINSKA ZAŠČITA ROBOV:	□ob strani
	□suhomontažni za mavčno steno		□negor		□spodaj
			□plastični okvir s kovin. vložki	KLJUKA:	■Alu standard. □plastična
PODBOJ:	□Fe □ RF □ALU		□protivlomna		□inox po izboru □meden.
	■les	OBDELAVA KRILA:	□INOX pločevina (razl.obdel.)		□ponična kljuka
	□kovinski požarni EI30		□Fe pločevina – pocinkana		□ponična letev
PRAG:	□DA ■NE		□Fe pločevina – gundrana, akrilno barvana		□gumb – zunaj
PRIPIRA:	□DA ■NE			KLJUČAVNICA:	□dozična □wc zatič
POŽAR:	□EI30 □EI60 □EI90		□Alu pločevina-prašno barvana		□brez zaklepanja
POLNILO STEKLO:	□steklo prozorno		□Alu pločevina – eloksirana		■cilindrična
	□steklo peskano		■furnir	KLJUČAVNICA CILINDRIČNA VEZANA NA ELEKTRIKO	□biometrija
	□požarno varnostno steklo		□laminat, B1		□sistem varovanja
	□izolativno steklo		□brazdano		□požarna centralna
	□varnostno		□ravno rezano		□na domofon, videofon
	□žično	AKUSTIČNA ZAŠČ.	□R'wmin = 27 dB	KLJUČ:	■navaden □sistemski ključ
TESNILO:	■barvasta kot podboj	ODBOJNIK:	□stenski ■talni	ZAPIRALO:	□zgoraj □spodaj
	□v podboju, težko gorljiva	OKOVJE:	■standardno □poničnо		□nad kljuko
	□v pragu		□okovje za drsna vrata		□samozapirala
	□silikonska	NASADILO:	□standardno nasadilo		□talno samozapirala
	□penasta guma		■trajno nasadila		□zapir.z zaparedjem zapiranja
	□prirezano tesnilo (45 °)		□skrita nasadila	TOPLOTNA IZOLAC.:	□DA ■NE

POSEBNOSTI: